엔지니어링 서비스

MGSE(Mechanical Ground Support Equipment) 개발

㈜마이센에서는 보유하고 있는 항공우주기반 기술과 기계 및 전자 관련 기술을 활용하여 다양한 기능 및 형태의 지상지원장비를 개발하여 납품하고 있습니다.

회사 설립 이래 인공위성 분야에서 사용되는 카메라, 센서, 안테나, 구동기 등을 지상에서 실험할 수 있는 여러 가지 MGSE를 고객의 요청에 따라 개발 및 납품하였습니다.

제품 및 시제품 개발

㈜마이센에서는 보유하고 있는 항공우주기반 기술과 기계 및 전자 관련 기술을 활용하여 다양한 제품에 대한 개발 및 양산 지원을 수행하고 있습니다.

회사 설립 이래 산업용 가전, IT기기, 인공위성 및 자동차용 부품, 아이디어 상품 등 고객의 다양한 요구조건을 만족시키는 서비스를 제공하였으며, 고객의 제품 출시에 많은 기여를 하였습니다.

시뮬레이터 개발

㈜마이센에서는 보유하고 있는 항공우주기반 기술과 기계 및 전자 관련 기술을 활용하여 고객의 요구에 맞춘 다양한 시뮬레이터를 개발하여 납품하고 있습니다.

회사 설립 이래 소형 항공기용 단순 시뮬레이터, 고정형 시뮬레이터, IPT, 낙하산 시뮬레이터 등 다양한 시뮬레이터 기구물, 구동부 그리고 제어 하드웨어에 대한 설계 및 제작 경험을 보유하고 있습니다.

엔지니어링 서비스 포트폴리오

AD/DA 변환 및 센싱 모듈







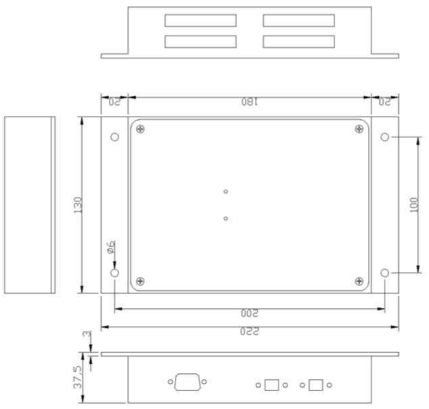

- 발주 및 납품처: 한국항공우주연구원(KARI)
- 용도: Fiber Optic Gyro 데이터 센싱, 변환, 전송 및 전원공급
- 개발범위: 데이터 변환 모듈 H/W 제작
  외함 케이스 설계, 가공 및 전체 시스템 구성

위성용 반작용 휠 엔지니어링 모델



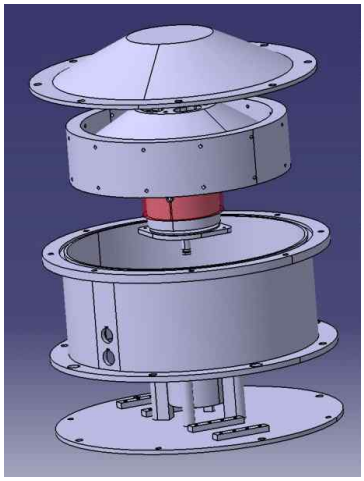

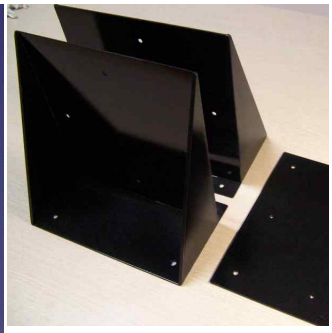

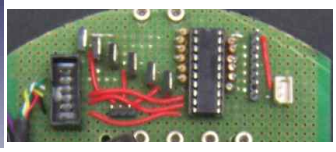

- 발주 및 납품처: 한국항공대학교 위성제어실험실
- 용도: 3차원 에어베어링 실험장치 장착 반작용 휠 엔지니어링 모델
- 개발범위: 전체 시스템 설계(케이스, 내부 휠, 설치 브라켓), 해석
  휠 구동용 모터 드라이버 개발

엔지니어링 서비스 포트폴리오 (계속)

통신해양기상위성(COMS)용 안테나 지상지원장치

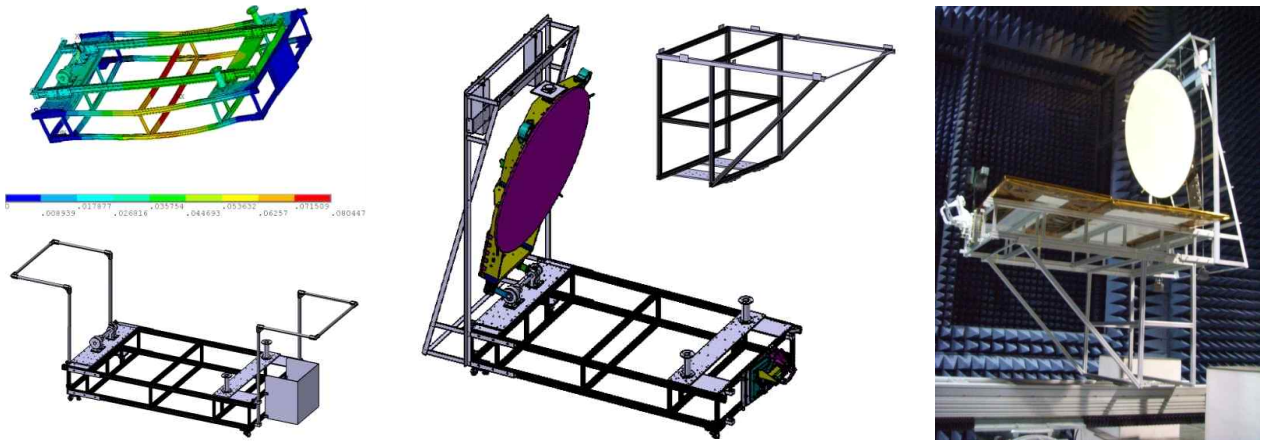

- 발주 및 납품처: ㈜쎄트렉아이, 대한항공, 한국전자통신연구원(ETRI)
- 용도: 통신해양기상위성용 안테나 지상실험(NFR)을 위한 지원장치
- 개발범위: 기구물 설계, 해석, 제작 지원 및 설치 지원
  조립 절차서 및 설치 매뉴얼 작성

일체형 POS 단말기



- 발주 및 납품처: ㈜에어포스
- 용도: 매장용 일체형 POS(Point Of Sales) 시스템
- 개발범위: 외형 디자인
  전체 시스템 설계(케이스, 내부 프레임, 인터페이스 보드)
  시제품 제작 및 양산 지원

엔지니어링 서비스 포트폴리오 (계속)

별 센서 시준기(Collimator)

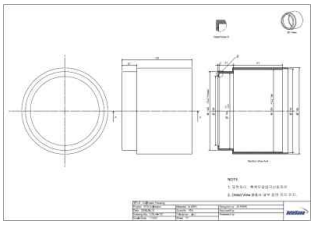

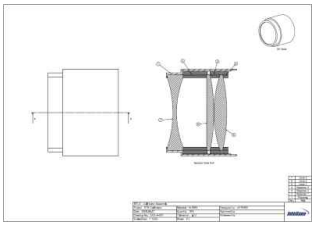

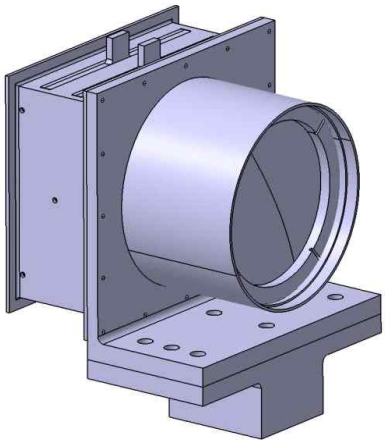



- 발주 및 납품처: ㈜쎄트렉아이
- 용도: 인공위성에 장착되는 별 센서의 지상 시험
- 개발범위: 기구물 설계, 제작도면 작성 및 가공
  최종 조립 및 설치

Absolute 엔코더 스위칭 모듈



- 발주 및 납품처: 한국항공대학교 위성제어실험실
- 용도: 착 반작용 휠 엔코더 데이터 수집용 스위칭 모듈
- 개발범위: 스위칭 회로 구성 및 시스템 제작

엔지니어링 서비스 포트폴리오 (계속)

이동형 별 센서 시준기(Collimator)

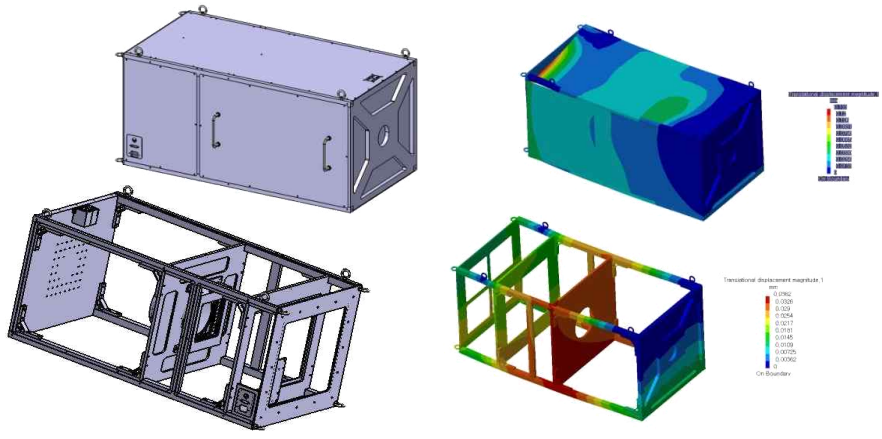



- 발주 및 납품처: ㈜쎄트렉아이
- 용도: 인공위성에 장착되는 별 센서의 지상 시험 (이동형)
- 개발범위: 기구물 설계, 해석, 제작 지원 및 설치 지원
  내부 별 모사 영상장치 개발

태양 센서 실험용 지그

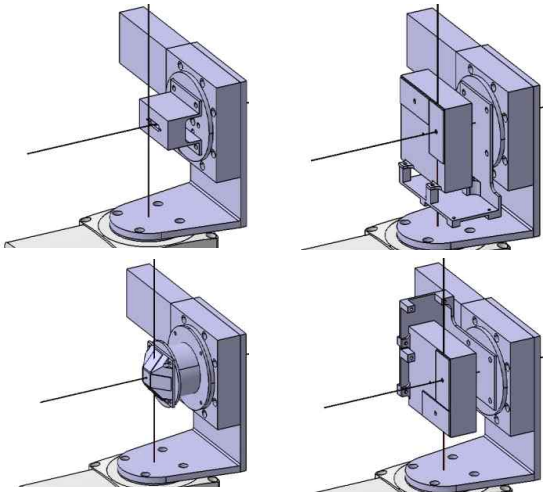



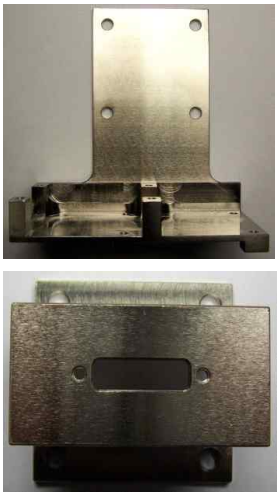

- 발주 및 납품처: ㈜쎄트렉아이
- 용도: 인공위성에 장착되는 태양 센서의 지상 시험
- 개발범위: 센서 별 특성에 맞는 기구물 설계, 가공 및 표면처리

엔지니어링 서비스 포트폴리오 (계속)

Line CCD 카메라 시험 장치

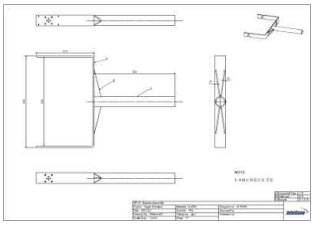

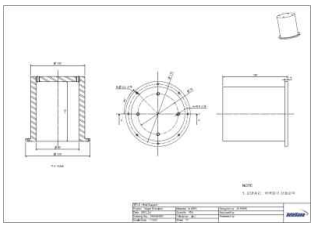





- 발주 및 납품처: ㈜쎄트렉아이
- 용도: 인공위성에 장착되는 별 센서의 지상 시험
- 개발범위: 기구물 설계, 제작도면 작성 및 가공
  구동모터 제어용 회로 개발

CMG(Control Moment Gyro)용 라비린스 실

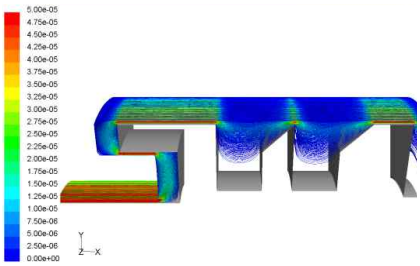

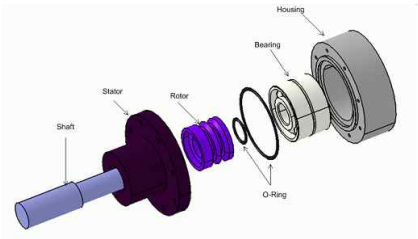



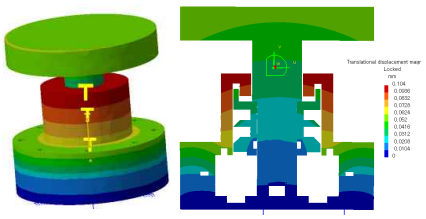

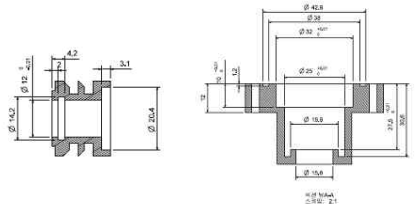

- 발주 및 납품처: 한국항공우주연구원(KARI)
- 용도: CMG 엔지니어링 모델용 회전 축 윤활유 샘 방지 라비린스 실
- 개발범위: 기구설계, 유동 해석, 열 해석, 가공 및 조립

엔지니어링 서비스 포트폴리오 (계속)

DMAC Dolly

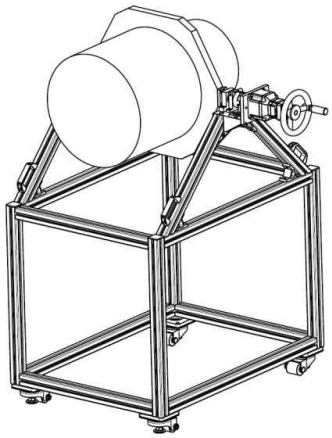



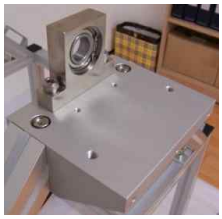

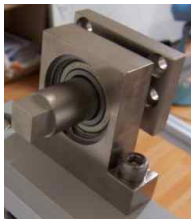



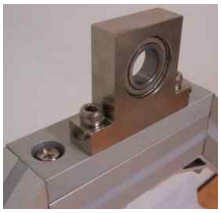

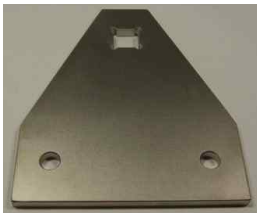

- 발주 및 납품처: ㈜세트렉아이
- 용도: 인공위성에 장착되는 카메라의 지상작업 지원 지그
- 개발범위: 기구물 설계, 해석, 제작 지원 및 설치 지원

OIS 카메라 실험 장치

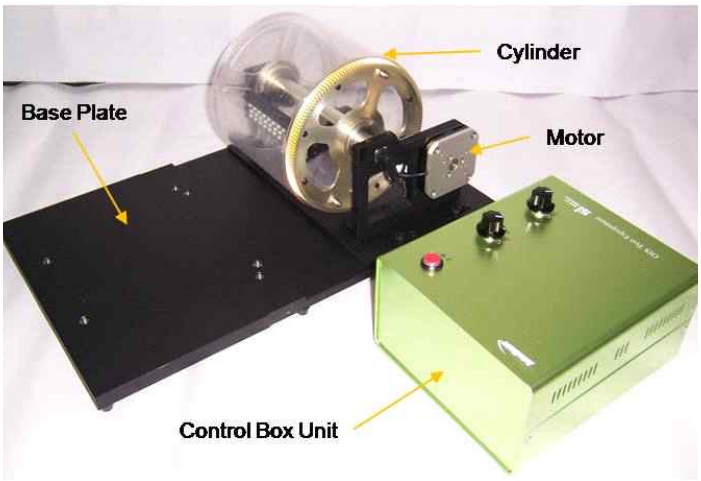



- 발주 및 납품처: ㈜세트렉아이
- 용도: 인공위성에 장착되는 OIS 카메라의 지상 실험
- 개발범위: 기구물 설계, 가공, 조립
- 모터 및 조명 제어용 회로 개발

엔지니어링 서비스 포트폴리오 (계속)

레저용 슈즈용 보트 개념설계 및 안정성 해석

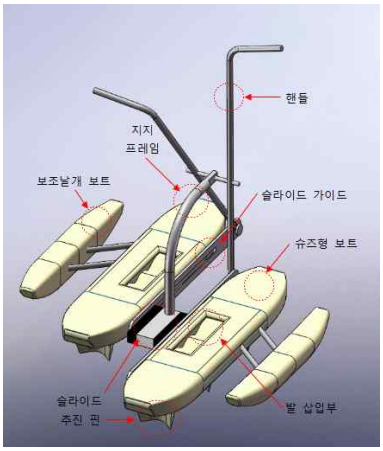

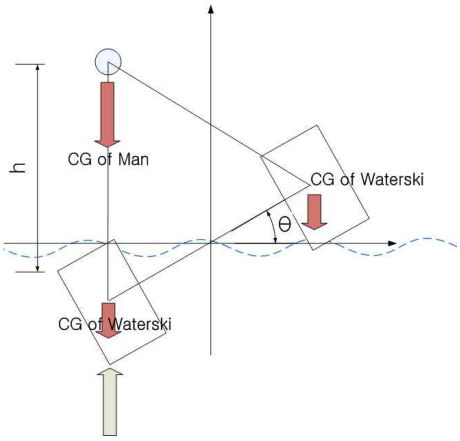



- 발주 및 납품처: 기린목재&창호
- 용도: 수상에서 즐길 수 있는 레저용 장치
- 개발범위: 기구물 개념설계 및 모델링, 안정성 해석

무인비행체 자세측정 플랫폼

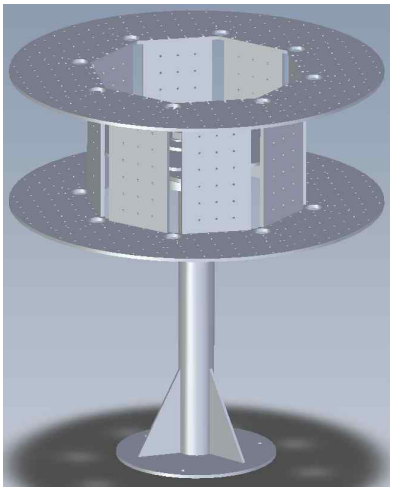

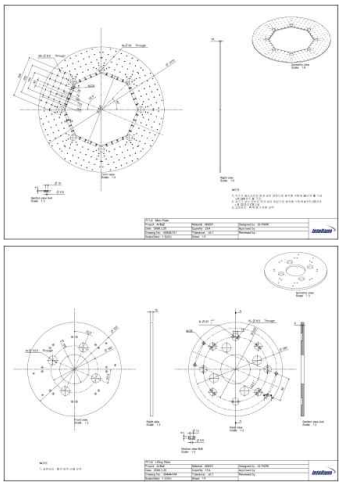



- 발주 및 납품처: 한국항공대학교
- 용도: 플랫폼을 에어베어링으로 부양하여 자유로운 자세측정 실험
- 개발범위: 기구설계, 기구해석, 가공 및 조립

엔지니어링 서비스 포트폴리오 (계속)

능동형 롤 제어 스테빌라이저 바

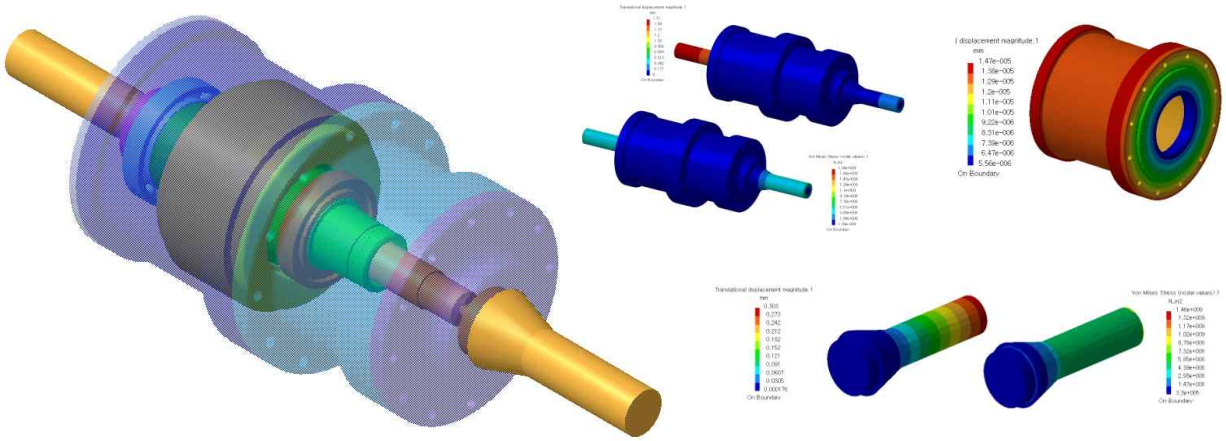

- 발주 및 납품처: ㈜한화
- 용도: 차량에 장착되어 자세 안정화 기능을 제공하는 장치
- 개발범위: 기구물 설계 및 해석
  개발 규격서 작성

보급형 POS 단말기

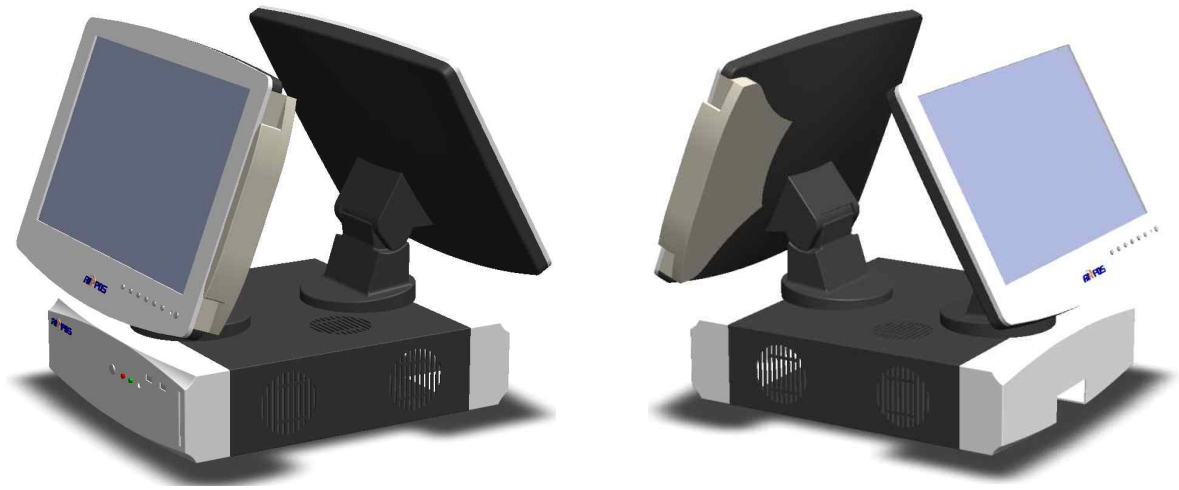

- 발주 및 납품처: ㈜에어포스
- 용도: 매장용 분리형 POS(Point Of Sales) 시스템
- 개발범위: 외형 디자인
  전체 시스템 설계(케이스, 내부 프레임, 인터페이스 보드)
  시제품 제작 및 양산 지원

엔지니어링 서비스 포트폴리오 (계속)

가정용 프레스 다리미

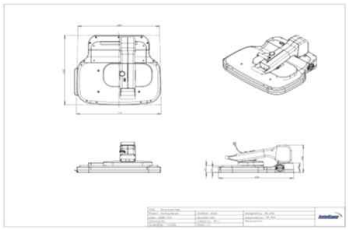
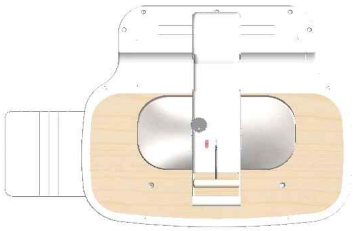
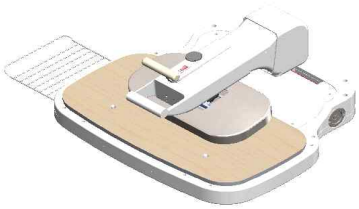
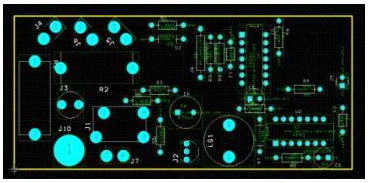
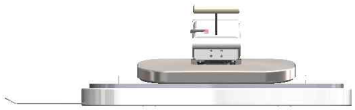


- 발주 및 납품처: ㈜라센
- 용도: 가정용 프레스 다리미
- 개발범위: 외형 디자인, 기구물 개념설계 및 모델링 및 기구학적 해석
  발열 및 제어 회로 설계

비행 시뮬레이터 프레임

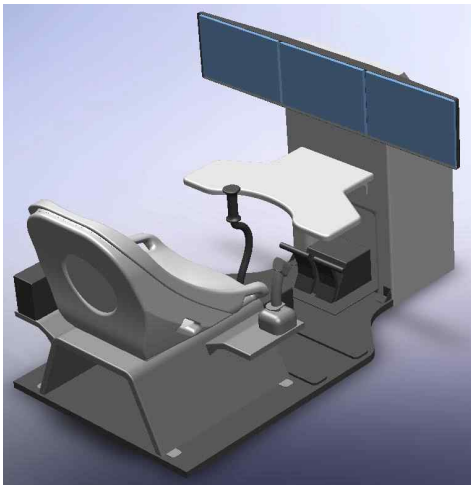
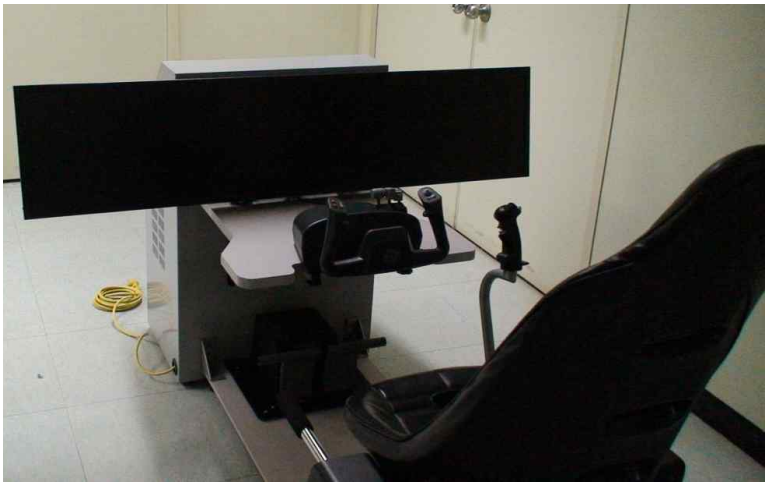

- 발주 및 납품처: 세종대학교
- 용도: 비행 시뮬레이터 프로그램 구동 및 실험을 위한 시뮬레이터
- 개발범위: 기구설계, 기구해석, 가공 및 조립

엔지니어링 서비스 포트폴리오 (계속)

벽지 코팅 기계

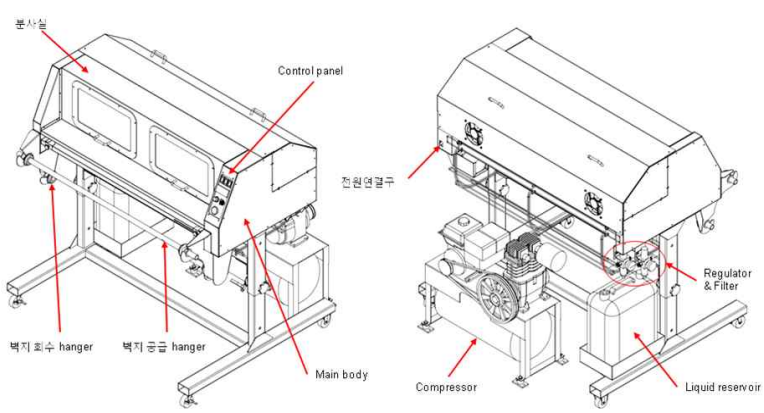

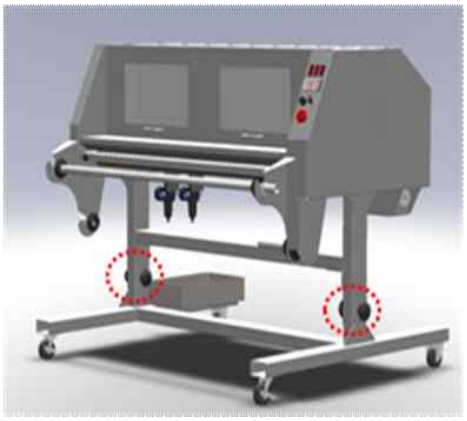

- 발주 및 납품처: 부광미디어
- 용도: 수용성 안료로 무늬가 인쇄되어있는 벽지를 코팅
- 개발범위: 기구물 설계, 해석, 가공 및 조립
  히터, 모터, 그리고 유량 제어를 위한 제어회로 개발

단순 비행 시뮬레이터

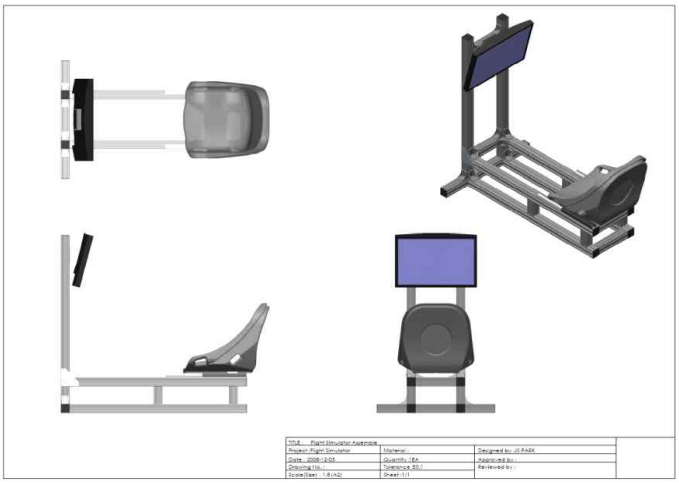



- 발주 및 납품처: 한국항공대학교
- 용도: 비행 시뮬레이터 프로그램 구동 및 실험을 위한 시뮬레이터
- 개발범위: 기구설계, 기구해석, 가공 및 조립

엔지니어링 서비스 포트폴리오 (계속)

무선 보안장치

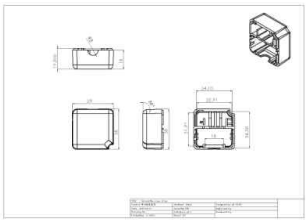

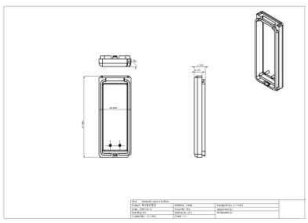

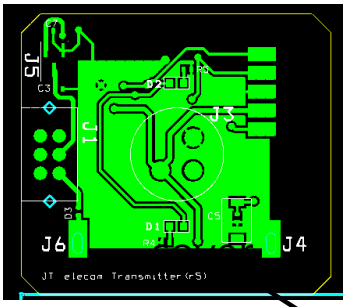

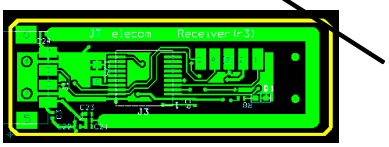

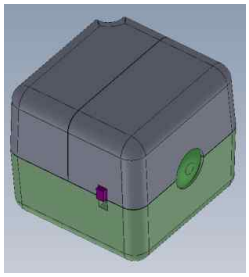

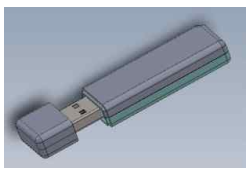

- 발주 및 납품처: 제이티일렉컴
- 용도: 무선 인체 감시를 통한 컴퓨터 화면 전환
- 개발범위: 외형 디자인, 기구물 설계, 모델링, RF 회로 설계
  양산 지원개발

전장박스 해석

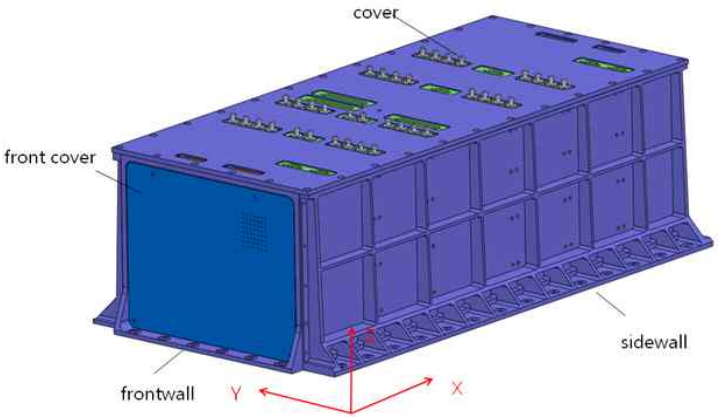

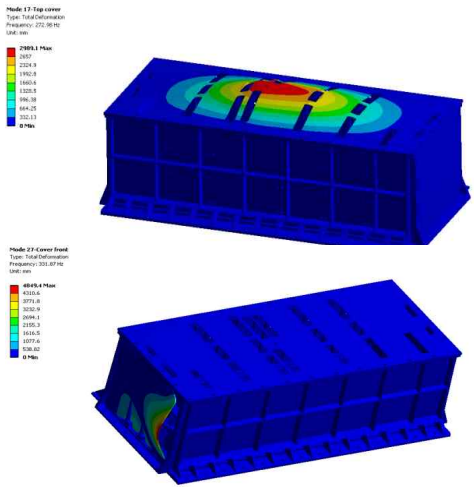

- 발주 및 납품처: A社
- 용도: 인공위성에 장착되는 전장 Box
- 개발범위: 구조해석 및 진동해석

엔지니어링 서비스 포트폴리오 (계속)

공수강하 훈련장치

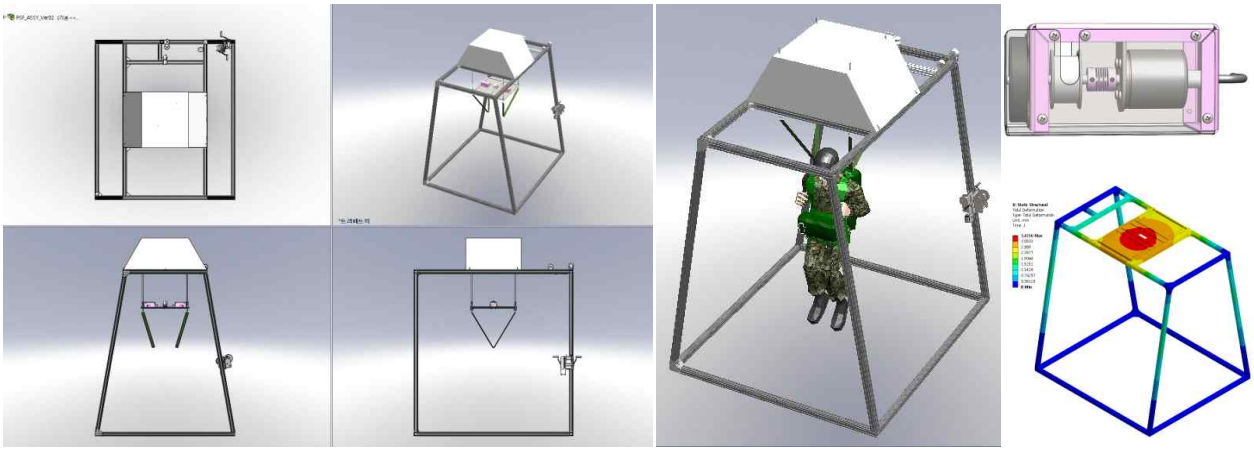

- 발주 및 납품처: ㈜모델심, 해병대
- 용도: 저고도 및 고고도 낙하산 공수훈련 시뮬레이터
- 개발범위: 기구물 설계, 해석 및 제작 지원
  구동 회로 개발 및 PC 인터페이스 보드 개발