

KOR

복잡한 현장을 이해하는 깊은 노하우, 마이센 AMR의 위대한 시작





Est. 2005

2005년 설립 이래 묵묵히
다져온 전자기기 제조 및
정밀 제어계측 헤리티지

System Engineer

25년간 축적된
자동화 시스템 개발
엔지니어링 역량이 집약된
진정한 통합 마스터

Beyond Hardware

단순한 기성품 유통을 넘어,
현장의 레거시 시스템을
최적화하는 스페셜리스트

VS



인력 부족 및
인건비 상승



빈번한 팔레트 충돌
및 안전사고

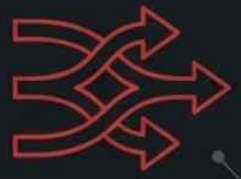

비효율적 동선과
병목 현상

ZERO

다중 페일세이프 충돌 사고 제로화

±1cm

초정밀 랙(Rack) 도킹 피킹 효율 극대화

24/365

교대 없는 무중단 무인 물류 실현

글로벌 표준을 뛰어넘는 내비게이션, ANT Lite+ 통합



Swiss Made Precision

스위스 Bluebotics 'ANT Lite+'
자율주행 솔루션 완벽 통합

Natural Feature Navigation

마그네틱 테이프나 바닥 마커가 전혀
필요 없는 자연 지형물 인식 자율주행

Absolute Accuracy

오차 범위 ±1cm / ±1°의 압도적인
반복 정밀도로 흔들림 없는 경로 추종

인간과 기계의 완벽한 공존, 멈춤 없는 물류 흐름

- 장애물 출현 시 당황하여 멈추지 않는 동적 우회 알고리즘
- 레이저 스캐너 기반 360도 전방위 공간 스캔

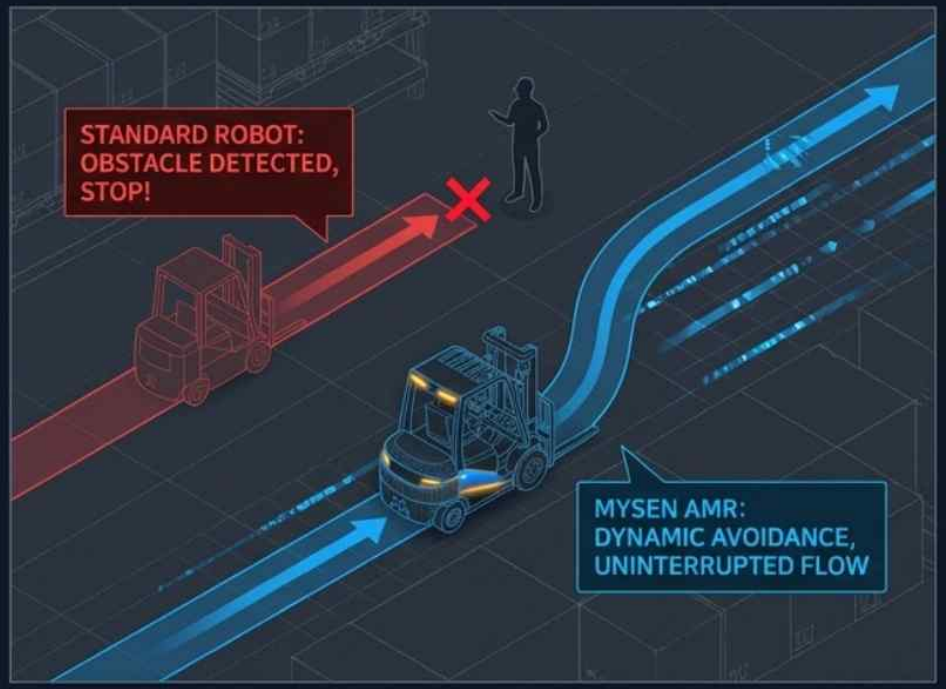

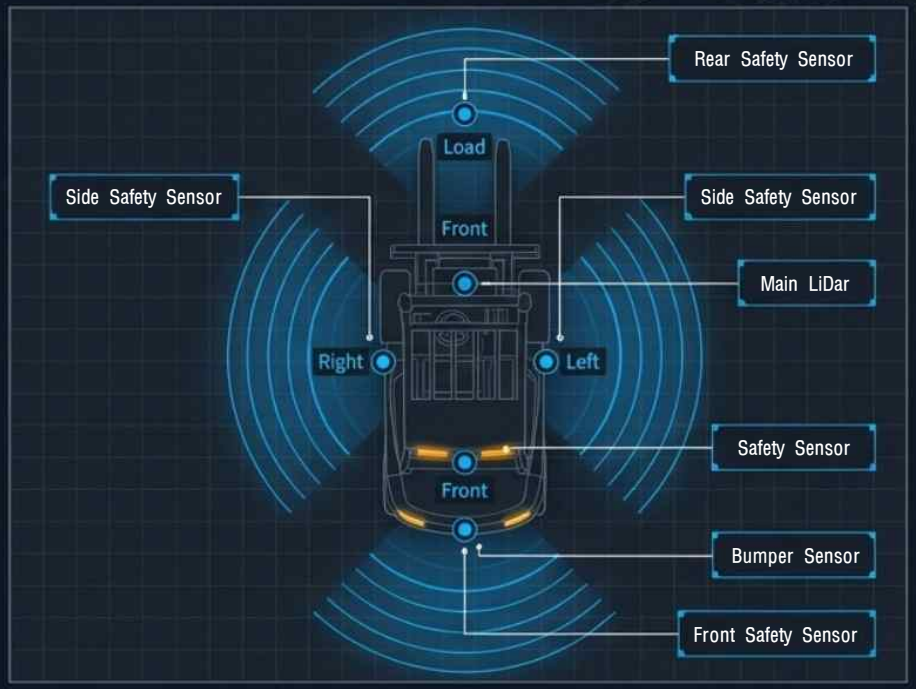

기성 플랫폼의 극강의 안정성과 자체 설계의 무한한 유연성

Proven Stability



십여년간 글로벌 산업 현장에서 입증된
TOVICA 플랫폼 채택
(Stacker, Forklift, High-Mast)

Custom Engineering

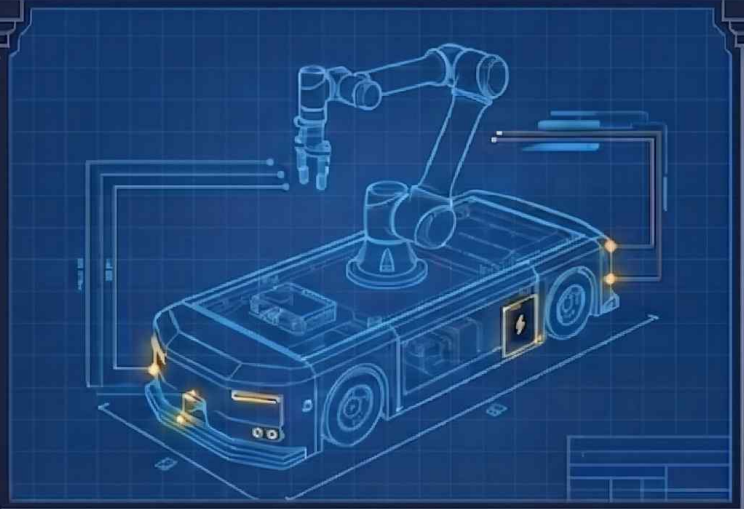

특수 공정 맞춤형 자체 설계
비표준 환경 및 공정에 완벽히 대응하는
마이센 100% 자체 개빌 및 제작
(대차형/협동로봇 탑재형 턴키 솔루션)

현장에 맞춘 빈틈없는 라인업 구성

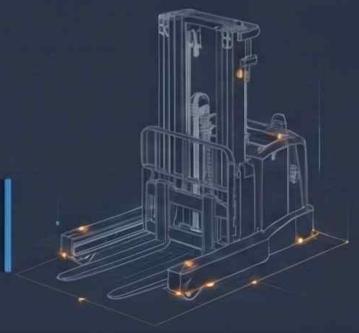

TMR-FS Series (Stacker)

공간 효율 극대화, 좁은 통로 최적화

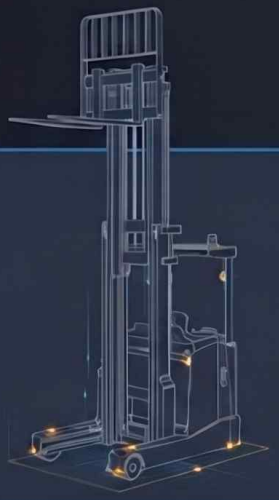

TMR-HFL Series (High Mast)

최대 6.8m 고층 랙 정밀 적재의 마스터

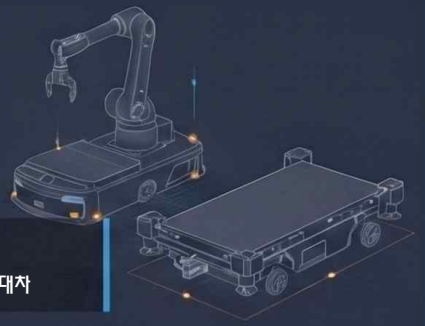

Custom Series

고객 맞춤형 로봇팔 연동 및 특수 이송 대차



TMR-FL Series (Counterbalance)

다목적 베스트셀러, 생산 라인 완벽 대응

리프트 높이 (Lift Height)

적재 하중 (Payload)

“고객의 레거시 시스템을 허물지 마십시오.”

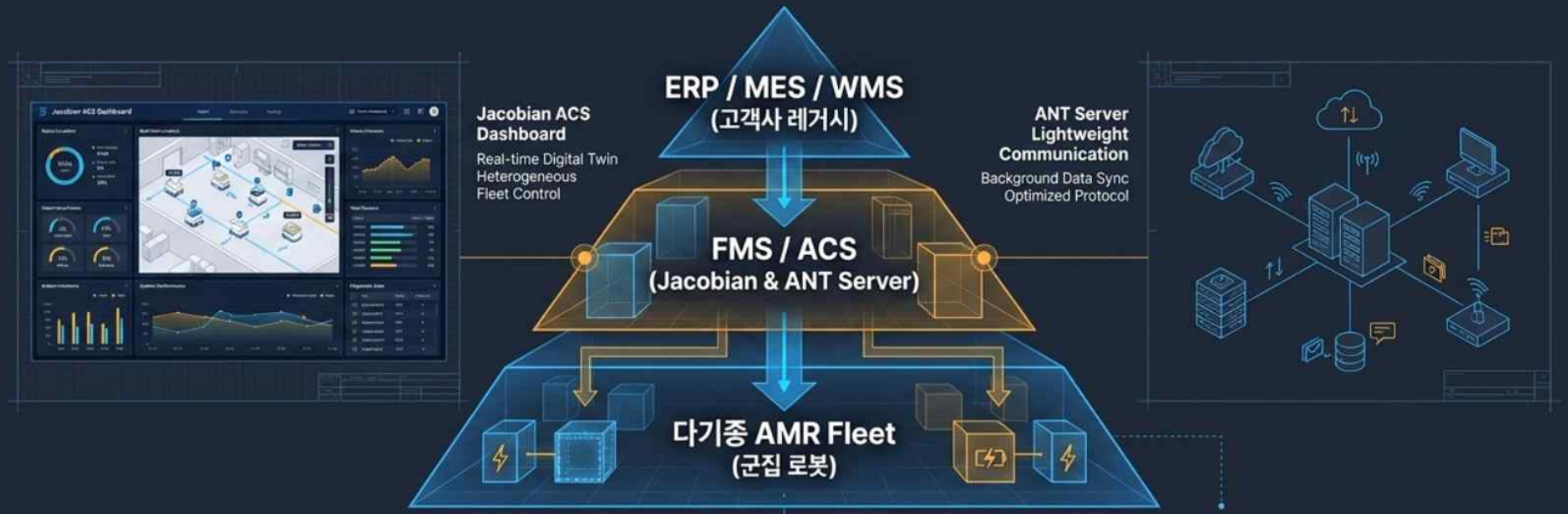

초정밀 시각화 ACS

자코비안(Jacobian) 연동,
1:1 실시간 디지털 트윈 및 이기종 로봇 통합 제어

경량화 FMS

Bluebotics ANT Server 기반
백그라운드 데이터 연동

Seamless Protocols

표준 프로토콜(SECS/GEM, VDA5050,
오픈 API) 지원으로 기존 인프라에 완벽 융화

24시간 365일 멈춤 없는 무인 물류 라인의 완성



고효율 파워트레인

고효율 시스템 아키텍처 적용으로
발열 최소화 및 모터 효율 극대화



최적의 전원 시스템

플랫폼 운용 특성 및 현장 조건에 따른
최적의 배터리 시스템



지능형 자동 충전

작업이 없는 자투리 시간을 스스로
인식하여 자율 급속 충전



모든 산업의 경계를 허무는 마이센의 무한한 적응력



제조 / 조립 라인

수 톤(Ton)의 고하중 자재 이송 및
CNC 앞 ±1cm 초정밀 밀착 도킹.
(추천: TMR-FL Series)



스마트 물류 / 창고업

협소 통로 주행 및 최대 6.8m 높이의
고층 랙 파렛트 적재.
(추천: TMR-HFL Series)



제약 / 식품 클린룸

무진/무균 환경 기준 충족 및
인간 작업자와의 안전한 융합.
(추천: Custom Series)

마이센 AMR 도입 사례





경기도 고양시 일산동구 호수로 358-39, 707호
070-7010-6980
www.mysen.kr
mysen@mysen.kr